組織図 2023年4月1日改定
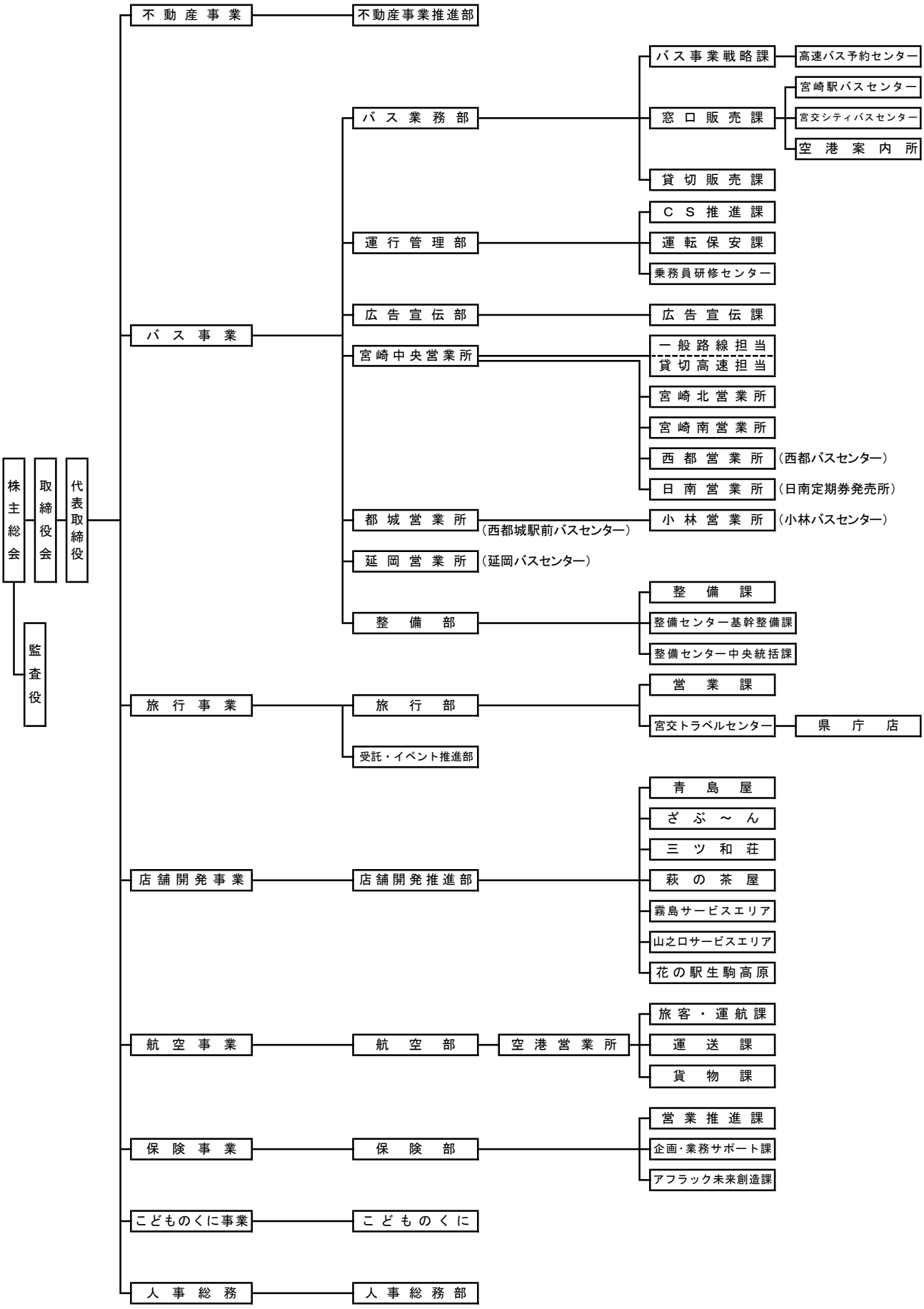
宮崎交通